MANUAL DO USUÁRIO

LED CONFETTI MACHINE

LL - 1500CM LD LED

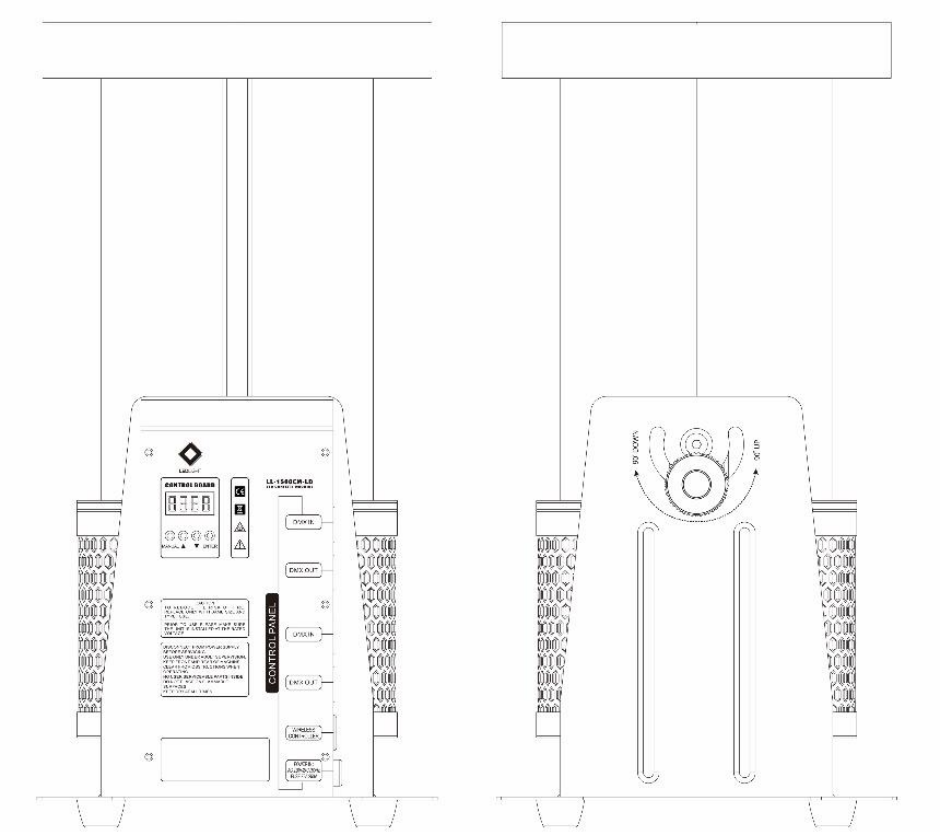

LEDLIGHT

Por favor, leia o Manual do Usuário antes de utilizar o produto e guarde-o para futuras pesquisas.

ATENÇÃO: Por favor leia o manual do usuário cuidadosamente, ele contém informações importantes sobre instalação, operação e manutenção

Prefácio

Muito obrigado pela escolha da Led Confetti Machine. Antes de usar, sugerimos que leia atentamente todas as instruções. Ao seguir as sugestões encontradas neste Manual do Usuário, você pode garante um desempenho confiável e satisfatório do seu aparelho, além de preservar a vida útil.

LL-1500CM-LD é uma máquina de confete, usa um ventilador para alcançar grandes alturas soprando confetes, oferencedo uma atmosfera de festa de alto desempenho. É um aparelho compacto e conveniente de usar, com LEDs RGB de 6pcs 8W para adicionar mais cores aos confetes na escuridão.

Características dos produtos

1. Suporte DMX-512 e controle manual;
2. 6pcs RGB LED LED;
3. Visor digital, conjunto de código de endereço conveniente;
4. Equipado com controle remoto sem fio.

Segurança

1. Mantenha o aparelho seco. Para uso interno e externo.

Use uma tomada com aterramento adequado. Antes de usar, verifique se a unidade está instalada na tensão nominal.

2. Desligue ou desconecte quando não o estiver usando o aparelho.

3. Esta máquina não é à prova d'água. Mantenha-o afastado da umidade e da água. Se houver umidade, água ou fluido dentro da caixa, pare de usá-la.

4. - Não há peças utilizáveis e modificáveis pelo usuário dentro da carcaça. Não desmonte a carcaça ou realize modificação, caso contrário pode causar danos à unidade ou perigo de queima. Qualquer manutenção deve ser realizada por um profissional qualificado.

5.Para uso adulto apenas. O acessório deve ser instalado fora do alcance das crianças. Nunca deixe a unidade funcionar desacompanhada. Mantenha-o afastado do fogo, combustível e materiais inflamáveis.

6. Posicione a máquina na área bem ventilada. Por favor, deixe aproximadamente 50 cm de espaço em torno da unidade.

7.Por favor, não use o acessório a alta temperatura.

8. Se algo algum problema for identificado durante o uso, pare o acessório imediatamente, corte a energia e verifique a quantidade de fluido de neblina, o fusível, o cabo de alimentação e a ficha de alimentação. Se o problema não puder ser resolvido, entre em contato com seu revendedor.

9. Desligue a alimentação e verifique o fusível, o cabo de alimentação e a ficha de alimentação. Se o problema não puder ser resolvido, entre em contato com seu revendedor.

Desembalando e inspeção

Imediatamente após receber a máquina, desembalar cuidadosamente, verifique todos os itens para garantir que todas as peças estejam completas e em boas condições. Se alguma das peças parecerem danificadas ou manipuladas incorretamente pelo transporte, entre em contato com o remetente imediatamente e não ligue a máquina.

O que está incluído:

Led Confetti Machine
Controle remoto com fio
Cabo de alimentação
Manual do Usuário

Instruções de operação

1.Ligando. Sem conexão com o sinal DMX, a exibição digital mostrará "Addr". Pressione o botão "enter" para entrar na configuração do endereço DMX. Através do botão UP e DOWN, o usuário pode configurar o endereço DMX. Sem qualquer configuração dentro de 10s, ele vai sair da página e retornar para "ADDR" novamente.

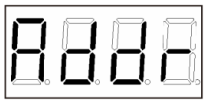

2. Adicione uma quantidade adequada de papel de confete à máquina através do bocal.

Você pode usar controle manual, controle remoto sem fio ou controle DMX para operar a máquina.

Instrução de controle manual

Pressione os botões Menu e Enter ao mesmo tempo para ativar o ventilador e iniciar o confetti. Quando o papel do confete se esgotar, deixe a máquina continuar funcionando por 10s, isso pode ajudar o confetti a permanecer no ar por mais tempo. Em seguida, pressione ambos os botões novamente para desligar o ventilador.

Instrução de controle remoto sem fio

Conecte o receptor à máquina. Mantenha pressionado qualquer botão no controle remoto para ativar o ventilador e solte a retenção para desligar. Há quatro botões no controle remoto sem fio, combinando com quatro cores diferentes.

Instrução de controle DMX

Sob controle DMX, a exibição digital mostrará o endereço DMX relevante de acordo. Pressione o botão Para UP ou DOWN para alterar o endereço DMX. Existem no total 9 canais.

Layout DMX:
Canal um: Confetti ligado / desligado
Canal dois: VERMELHO
Canal três: VERDE
Canal quatro: AZUL
Canal cinco: AMARELO
Canal seis: mistura de cores
Canal sete: estroboscópio
Canal oito: Aleatório
Canal nove: Dimmer
Quando a máquina se conecta ao console DMX, ele mostrará o endereço na tela.

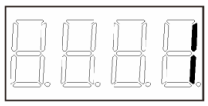

Parâmetros técnicos

Modelo: LL-1500CM Led Confetti Machine
Tensão: AC220V ~ 240V 50 / 60Hz
Fusível: 8A / 250V
Energia: 1500W
Energia do LED: 48W
DMX-512: √
Tempo máximo de saída: 20s
Altura máxima (90°): 5 m
Distância máxima (45°): 5,5 m
Cobertura Máxima: 30
Peso Líquido: 10kg
Peso Bruto: 11kg
Dimensão da máquina: 340 x 250 x 503 mm

Dimensão da embalagem: 395 x 300 x 555 mm

Configuração

1. Bocal
2. Display digital
3. Tomada DMX de 3 pinos
4. Tomada DMX de 5 pinos
5. Entrada do receptor sem fio
6. Conector de alimentação
7. 8w Quad LED
8. Botão Scewing

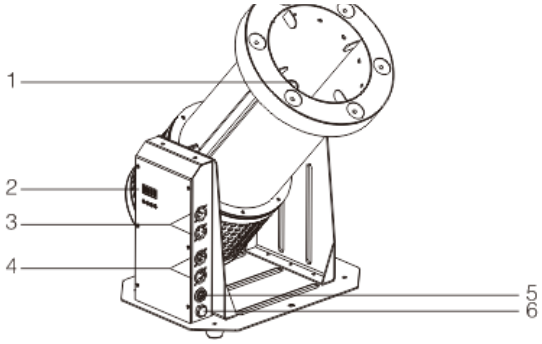

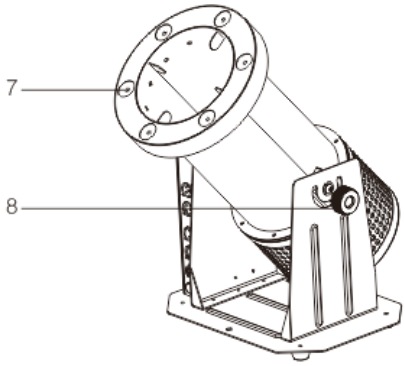

TERMO DE GARANTIA

Este produto foi cuidadosamente avaliado em todas as fases do seu processo de fabricação. Entretanto, na improvável ocorrência de alguma falha, A Led Light Indústria e Comércio Importação e Exportação assegura ao comprador original deste produto garantia contra qualquer defeito de material ou de fabricação no período de 90 DIAS a partir da data de aquisição, apresentando nota fiscal de compra, número de serial do produto e carimbo da loja datado neste Manual. A garantia cobre eventuais defeitos no material empregado ou na fabricação.

Condições de Garantia: a garantia perde sua validade se:
- O solicitante da garantia não for o comprador original, não estando a compra comprovada por nota fiscal para todos os fins legais.
- O número de série do produto esteja raspado ou tenha sido retirado.
- Alguma parte, peça ou componente do produto estiver violado.
- Lacre da LED LIGHT
- Cobertura da Garantia: a LED LIGHT dá cobertura a todas as partes, peças ou componentes que apresentem falha de fabricação dentro do prazo de garantia.

A LED LIGHT não dá cobertura às despesas:
- Geradas no conserto do produto danificado por mau acondicionamento pelo comprador para o transporte.
- Manutenção periódica e reparação ou peças devido ao desgaste normal do produto.
- Decorrentes do transporte do produto em garantia na cidade onde exista Assistência Técnica autorizada.
- Oriunda do produto que contenha adulteração ou rasuras no número de série.
- Decorrentes da fadiga esperada na utilização normal do produto.
- Com acidentes, embalagens, seguros de qualquer natureza, inclusive no transporte, e decorrentes do uso indevido do produto ou sem a devida observação às recomendações técnicas da LED LIGHT.

Nenhum valor será devido ao comprador pelo período em que o seu equipamento permanecer inoperante, nem, tampouco, o comprador poderá pedir/reclamar compensação ou indenização, por despesas diretas ou indiretas, decorrentes da reparação ou substituição do produto.

Caso fique impossibilitado o uso do produto, dentro do prazo de garantia, em razão de defeito de fabricação, e, não existindo mais peças para reposição, a LED LIGHT poderá substituir o produto por um modelo similar, sem bônus para o cliente.

A LED LIGHT não se responsabiliza e não cobre qualquer custo ou indenização decorrente de eventual falha do equipamento que resulte em danos ao usuário a não ser o conserto ou a reposição do próprio equipamento por ela produzido.

LEDLIGHT

(48) 3028 7778
contato@ledlaserlight.com.br
www.ledlaserlight.com.br



LEDLIGHT