MANUAL DO USUÁRIO LED

VERTICAL FOG MACHINE

LL – UP2000LD-PRO

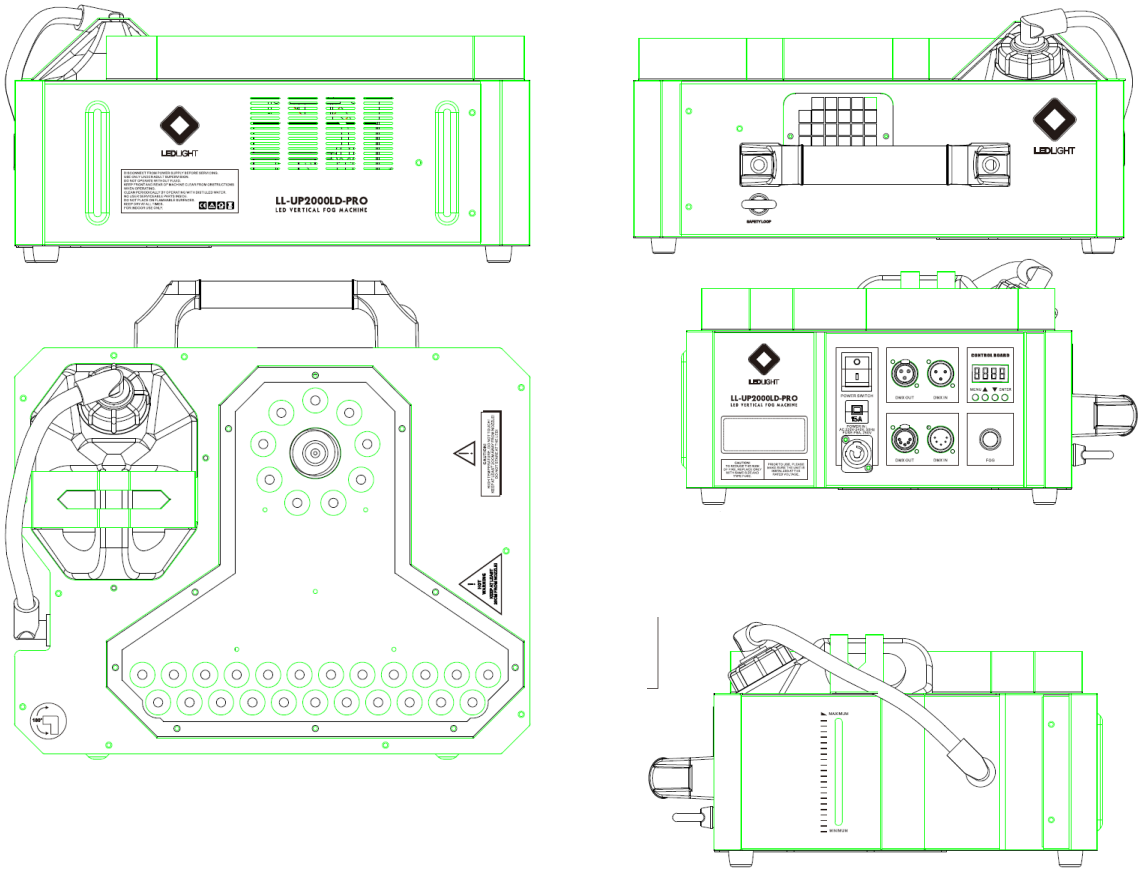

LEDLIGHT

Por favor, leia o Manual do Usuário antes de utilizar o produto e guarde-o para futuras pesquisas.

ATENÇÃO: Por favor leia o manual do usuário cuidadosamente, ele contém informações importantes sobre instalação, operação e manutenção

Prefácio

Muito obrigado pela escolha da LED VERTICAL FOG MACHINE LL UP2000LD.

Antes de usar, sugerimos que leia atentamente todas as instruções. Ao seguir as sugestões encontradas neste Manual do Usuário, você pode garante um desempenho confiável e satisfatório do seu aparelho, além de preservar a vida útil.

A máquina de fumaça vertical LL-UP2000LD produz um jato de fumaça mais brilhante e alto. Nova tecnologia de "Inner Flame Color Changing" faz com que o jato de fumaça apresente duas cores diferentes. Com a tecnologia patenteada exclusiva "Stop-Stop" que permite simultaneamente sair e parar a fumaça. A máquina pode ser colocada de forma plana, em seu lado ou pendurada de cabeça para baixo.

Características dos produtos

Nova tecnologia "Inner Flame Color Changing" mostra duas cores surpreendentes de jato.

32 LEDs de 3W RGB produz efeito de fumaça colorido.

Várias formas de instalação, horizontal, de lado, penduradas para cima e para baixo.

Tecnologia patenteada "de parada imediata".

Proteção Avançada sem Fluidos.

Controle de exibição digital, controle sem fio e controle DMX de 3 e 5 pinos.

Use o fluido de fumaça profissional DJPOWER PRO-V, que pode garantir que o nevoeiro se dissipe rapidamente.

Operação de segurança

-Use um aterramento adequado. Antes de usar, verifique se a unidade está instalada na tensão nominal.

- Desligue ou desconecte quando não utilizar o aparelho ou antes de encher o tanque

- Esta máquina não é à prova d'água. Mantenha-o afastado da umidade e da água. Se houver umidade, água ou fluido dentro da caixa, pare de usá-la imediatamente.

- Não há peças utilizáveis e modificáveis pelo usuário dentro da carcaça. Não desmonte a carcaça ou realize modificação, caso contrário pode causar danos à unidade ou perigo de queima. Qualquer manutenção deve ser realizada por um profissional qualificado.

- Para uso adulto apenas. O acessório deve ser instalado fora do alcance das crianças. Nunca deixe a unidade funcionar desacompanhada. Mantenha-a afastado do fogo, combustível e materiais inflamáveis.

- Coloque a máquina em uma área bem ventilada. Deixe cerca de 20 a 50 cm de espaço em torno da unidade.

- Não use o acessório sob uma temperatura superior a 50℃.

- Não adicione líquidos inflamáveis de qualquer tipo (óleo, gás, perfume) ao líquido de neblina.

- Se algo algum problema for identificado durante o uso, interrompa o uso imediatamente, corte a energia e verifique a quantidade de fluido de neblina, o fusível, o cabo de alimentação e a ficha de alimentação. Se o problema não puder ser resolvido, entre em contato com seu revendedor.

-Não beba o líquido. Se for ingerido, chame um médico imediatamente para qualquer desconforto. Se o líquido entrar em contato com a pele ou os olhos, enxaguar bem com água.

Desembalando e inspeção

Imediatamente após receber a máquina, desembalar cuidadosamente, verifique todos os itens para garantir que todas as peças estejam completas e em boas condições. Se alguma das peças parecerem danificadas ou manipuladas incorretamente pelo transporte, entre em contato com o remetente imediatamente e não ligue a máquina.

O que está incluído:

LED VERTICAL FOG MACHINE LL UP2000LD
Controle Remoto Sem fio W-5
Cabo de Energia
Manual do Usuário

Instruções de Operação

1. Depois de verificar se todas as peças estão intactas e completas, posicione a máquina no plano.

2. Insira o líquido PRO-V no tanque de fluido cuidadosamente e aperte a tampa. Use o líquido de fumaça designado, caso contrário poderá danificar a própria máquina, além disso, anular a garantia.

3. Conexão do cabo de alimentação. Antes de ligar, verifique se ele está conectado com a tensão nominal.

4. Ligue a máquina, começará imediatamente a aquecer, a tela digital mostrará "WARMING UP".



5. Demora cerca de 4 minutos para o LL-UP1500LD aquecer completamente. A exibição digital mudará para "CH-1" quando estiver pronta. Pressione o botão de fumaça manual a bordo no painel traseiro da máquina ou qualquer botão no controle remoto para iniciar.

Instrução para exibição digital

1. Botão MENU: Quando mostrar "HEAT", pressione o botão "MENU" para entrar na página "ADDR".

2. Botão UP: Aumente o valor relevante de cada página

3. Botão DOWN: diminua o valor relevante de cada página

Botão Enter: confirma ou sai de cada página

Como registrar o controle remoto sem fio





Quando a função de controle sem fio for ativada, a exibição digital será exibida como a imagem acima, uma vez que a máquina seja ligada. A linha aumentará gradualmente, e a tela digital irá sair desta página até todas as linhas estarem preenchidas (12 linhas). Este processo leva 12 segundos. Durante este tempo, pressione qualquer botão no controle remoto, o display digital irá piscar duas vezes, confirmando a conexão do controle remoto sem fio com o aparelho. podem controlar a máquina pelo controle remoto sem fio.

Observação: não haveria resposta para o retorno.

Uma máquina pode combinar no máximo cinco controladores de freqüência diferentes (o processo deve ser concluído dentro de 12s). Se o ultimo processo de combinação do aparelho for apenas com um controlador, então, no próximo uso, se o usuário não o registrar nenhum novo controle remoto o aparelho reconhecerá o do último processo. Mas, se o foi conectado com outros controles no último processo e o usuário realizar uma nova combinação, o aparelho reconhecerá apenas o novo controle remoto.

Como usar a operadora da tela digital

Pressione o botão MENU para navegar em diferentes páginas de configuração.

Página de configuração do endereço DMX.



Quando mostra ADDR, pressione o botão ENTER para entrar na página de configuração do endereço DMX. Pressione UP ou DOWN para aumentar ou diminuir o valor do endereço. Após a configuração final, pressione o botão ENTER novamente para retornar à página ADDR.

Página de configuração de cores do LED



Quando mostra "CH-1", pressione o botão ENTER para ajustar a cor do LED no botão um. Através do botão UP e DOWN, o usuário pode perceber a configuração de cor. Depois de terminar a configuração, pressione ENTER novamente para sair da página CH-1. A cor do LED pode ser ajustada para OFF, 9 cores (Co1-Co9) e para mudar a cor automaticamente (rand).

A. Quando definido como OFF, o LED não acenderá.

B. 9 cores são as seguintes:

Co 1: Vermelho
Co 2: Verde
Co 3: Azul
Co 4: Pink
Co 5: Roxo
Co 6: Laranja
Co 7: Amarelo
Co 8: Azul Céu
Co 9: Branco

Depois de configurar a cor acima, o LED exibirá a cor correspondente quando pressionar o botão A no controle remoto (CH-1 coincide com o botão A).

C. No modo Aleatório, o LED mudará de cor livremente, o intervalo é de 1 segundo.

Existem quatro modos de espera em cores, CH-1, CH-2, CH-3 e CH-4. Diferentes canais combinam com diferentes botões no controle remoto sem fio.

Configuração remota sem fio



Quando exibir REMO, pressione o botão ENTER para configurar a função remota sem fio.

Pressione o botão UP e será exibido ON. Isso significa que a função de controle sem fio está ativada e mostrará a página de registro quando a máquina for ligada. Pressione o botão DOWN, ele estará OFF. Isso significa que a função de controle sem fio está desligada. E não mostrará a página de registro remoto sem fio quando a máquina for ligada. Após a configuração, pressione o botão ENTER novamente para sair da página REMO.



Quando exibir OIL, pressione o botão ENTER para definir o status da proteção de baixo fluido.

Pressione o botão UP e será exibido ON. Isso significa que a função de proteção de baixo fluido está ativada. Pressione o botão DOWN, ele estará OFF. Isso significa que a função de proteção de baixo fluido está desligada. Após a configuração, pressione o botão ENTER novamente para sair da página OIL.

Funções da máquina

Esta máquina suporta controle remoto sem fio, controle DMX, sensor de fluido, função de parada imediata e luzes LED (3W LED, 32 no total). O controle DMX é anterior ao controle remoto sem fio. A duração da fumaça é de cerca de 7 segundos.

LED instruções de luzes

As luzes LED são controladas pela tela digital e DMX.

1. Sob controle remoto sem fio, a cor do LED está configurada de acordo com a exibição digital. Os LEDs ON / OFF sincronizam com ON / OFF da fumaça.
2. Sob controle DMX, fumaça e LED são distintos. Possui 7 canais para controlar os efeitos das luzes LED. Consulte as instruções abaixo do DMX para obter detalhes.

Instrução DMX

Existem 11 canais DMX, veja como segue:
Canal 1: Fumaça (0-9) OFF, (10-255) ON.
Canal 2: LED interno vermelho, (0-9) OFF, (10-255) 0-100%.
Canal 3: LED interno verde, (0-9) OFF, (10-255) 0-100%.
Canal 4: LED interno azul, (0-9) OFF, (10-255) 0-100%.
Canal 5: LED externo vermelho, (0-9) OFF, (10-255) 0-100%.
Canal 6: LED externo verde, (0-9) OFF, (10-255) 0-100%.
Canal 7: LED externo azul, (0-9) OFF, (10-255) 0-100%.
Canal 8: Mistura de cores, (0-9) OFF, (10-255) mistura de cores.
Canal 9: Velocidade de mudança de cor do LED (0-9) OFF, (10-255) mudança de velocidade lenta a rápida
Canal 10: LED estroboscópico (0-9) OFF, (10-255) estroboscópio, lento até mais rápido.
Canal 11: Dimmer (0-9) OFF, (10-255) 0-100%.

Após a conexão com o sinal DMX, a exibição digital mostrará apenas o endereço. Quando a máquina estiver a aquecida, ela exibirá HEAT.

Sensor de fluido

Esta máquina usa um programa eletrônico para detectar se há fluido dentro do tubo ou não para proteger a bomba de possíveis danos.

1. Como ativar "proteção de baixo fluido"

Quanto ativar a máquina, então, quando o módulo de inspeção interno verificar que não há óleo dentro do tubo e a máquina ainda estiver funcionando, a máquina entrará em proteção anti-óleo depois de 20 segundos e a bomba será desligada. A exibição digital continuará piscando.

2. Como liberar "proteção de baixo fluido"

Quando o sistema de proteção estiver acionado e o usuário recarregar com fluifo há três opções para proceder.

A. Mantenha pressionado o botão de fumaça vermelho da placa até que o líquido de fumaça encha o tubo completamente, então a máquina sai da proteção de baixo fluido.

B. Com o controle remoto sem fio, pressionando os botões até que o líquido de fumaça encha o tubo completamente, então a máquina sai da proteção de baixo fluido.

C. Com o controle DMX, em primeiro lugar, empurre o controle deslizante do canal um para o valor abaixo de 10 (Fumaça OFF) e em seguida, pressione o controle deslizante até o valor acima de 10 (Fumaça ON), a máquina sai da proteção de baixo fluido ao fazê-lo.

Nota: Quando a máquina estiver aquecendo. A página HEAT é anterior à ADDR e a todas as outras páginas. Sem conexão com DMX, a tela digital retornará à página ADDR automaticamente.

Instalação e instruções

Você pode usar a máquina de fumaça em duas situações: Piso (horizontal ou vertical) e uso suspenso (posição reversa)

Uso do piso

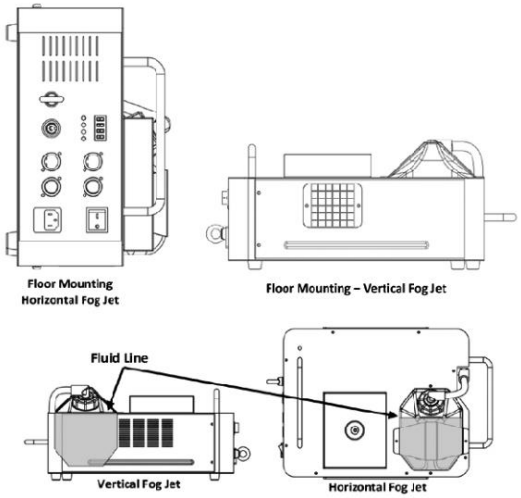

Nota: Se você usar a máquina na horizontal verifique se o líquido dentro do tanque está abaixo da linha do nível máximo para evitar vazamentos.

Uso suspendido

Ao montar a máquina em qualquer posição inversa, retire o tanque de fluido do suporte e coloque-o sobre uma superfície adjacente.

Certifique-se de que a estrutura da superfície na qual você está montando o produto pode suportar o peso do produto. Durante a instalação use sempre um cabo de segurança. Monte o produto de forma segura em um ponto de manipulação, como uma plataforma elevada ou em uma armação. Ao manipular o produto em uma armação você deve usar grampos de montagem da capacidade de peso apropriada.

Posição do tanque de fluido na posição inversa use:
Remova o parafuso e o bloqueio da garrafa para retirar o tanque

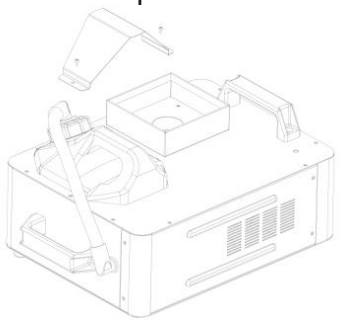

Vire a máquina de fumaça de cabeça para baixo e remova os parafusos para tirar a placa removível.

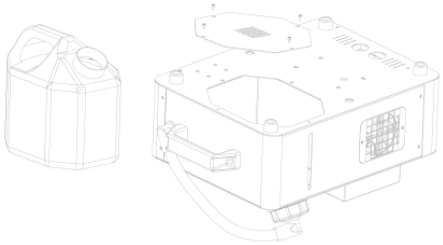

Anexe a placa removível ao lado oposto e prenda o tanque com o bloqueio da garrafa.

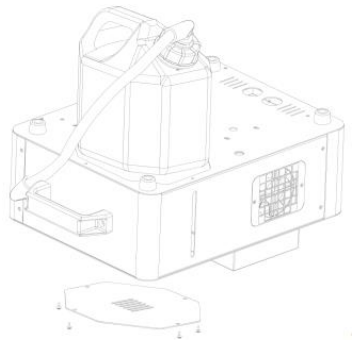

Parâmetros técnicos
Modelo: LL-UP2000LD-PRO
Tensão utilizada: AC220-240V 50 ~ 60Hz
Fusível: 8A / 250V
Energia: 1500W
Energia do LED: 32 peças x 3W
Cores do LED: RGB
Tempo de pré-aquecimento: 4 min
Saída de fumaça: 32000cuft / min
Média de consumo de fluído: 6.3min/L
Altura Máx. De Saída: 6 a 8m
Controle Remoto sem fio: W-5
DMX 512: √
Capacidade do tanque de óleo: 2,5L
Peso líquido: 10KG
Peso bruto: 11KG
Dimensão da máquina: 417 × 382 × 205mm
Dimensão da embalagem: 495 × 455 × 260mm
Canais DMX: 11
Consumíveis: PRO-V

Diagrama

1. Tubo de fluido
2. Bloqueio da garrafa
3. 32pcs LEDs
4. Furo de resfriamento
5. Interruptor de energia
6. Protetor de sobrecarga
7. Tomada de energia
8. Tanque de fluido
9. Bocal
10. Tomada DMX de 3 pinos
11. Display Digital
12. Botão de fumaça
13. Tomada DMX de 5 pinos
14. Entrada de ventilação
15. Suporte
16. Anel de suporte

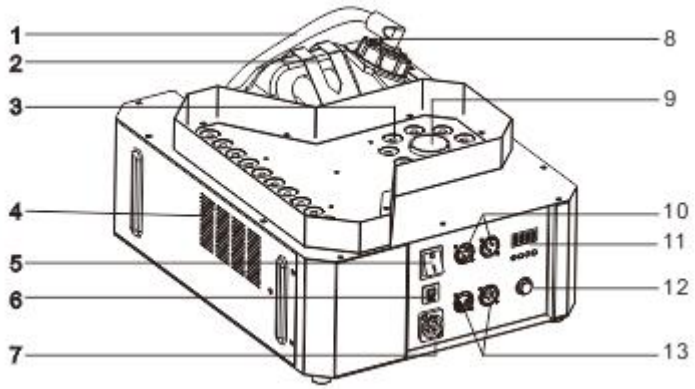

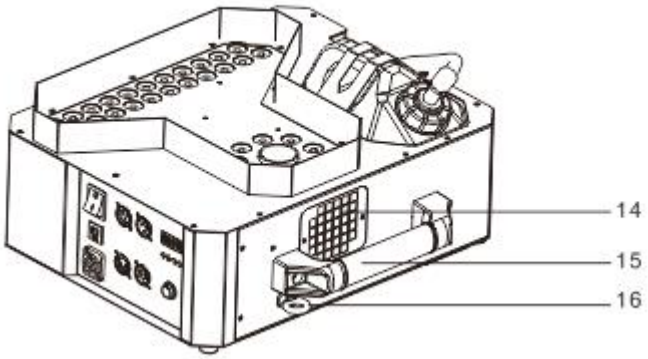

Análise do fenômeno de bloqueio do resfriamento e fluido da máquina de neblina

Use os consumíveis originais, proteja sua saúde e vida útil da máquina

A. Problema de injeção de fluido:

Refere-se quando o vapor de fumaça que atomiza no tubo do aquecedor da máquina não é satisfatório, a temperatura do aquecedor não pode é efetiva para transmitir o fluido de fumaça, o fluido de fumaça não pode causar a atomização e levar a injeção de fluido.

Primeiro motivo: O fluido de fumaça é de baixa qualidade, podendo conter impurezas que aderem à parede do tubo e a transmissão da temperatura fica impedida resultando na injeção incompleta causada por injeção de fluido.

Segundo motivo: Usando um fluido de fumaça não indicado. Diferentes fluidos de fumaça têm diferentes temperaturas de atomização necessárias. Se utilizar o produto inadequado, o óleo não pode causar uma atomização total. (fig. 1).

B. Problemas de bloqueio do aquecedor

A injeção pobre de fluido de atomização são os primeiros sinais de bloqueio do aquecedor. Usando fluido de fumaça de má qualidade ou manutenção ineficiente. Inevitável aparecerá o sintoma terminal do bloqueio do aquecedor.

Motivo: A falta de manutenção adequada ou um fluido de neblina impróprio causam o bloqueio do aquecedor. Este problema não tem ligação com a qualidade do aparelho. Ex.: Como um carro sem o redimento esperado devido o combustível de baixa qualidade que gera falha no circuito de fluido ou, por muito tempo, sem manutenção, o carro inevitavelmente parece ter problemas maiores. (Figura 2)

C. Solução para os Problemas

A tubulações de aquecimento da máquina de fumaça usada por um longo tempo faz com que a parede do tubo acumule sedimentos (o fluido de fumaça de baixa qualidade, produz mais impurezas levam a injeção de fluidos ou bloqueados). Todas as máquinas de fumaça precisam de manutenção regular, sugestão de 1 ou 2 vezes por mês.

Método de manutenção específico: Aquecer o vinagre branco e dosar 35% com 65% de água destilada e depois pulverizar 10 a 15 vezes.

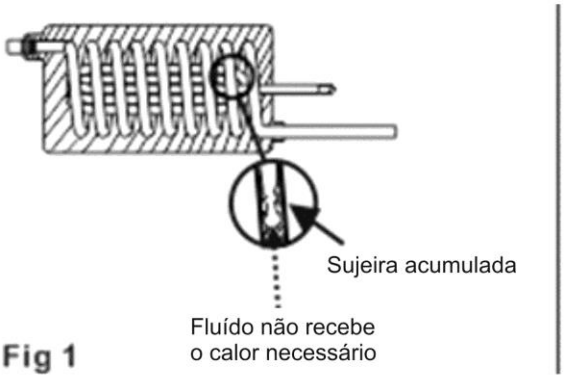

Fig 1

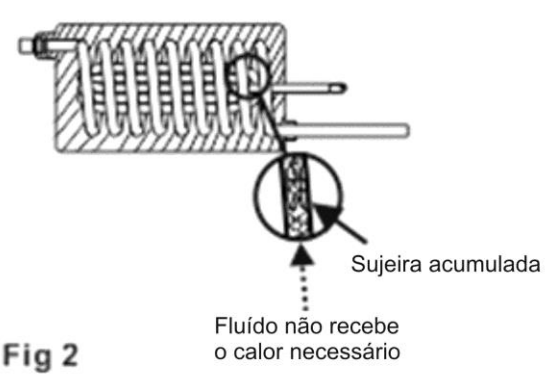

Fig 2

TERMO DE GARANTIA

Este produto foi cuidadosamente avaliado em todas as fases do seu processo de fabricação. Entretanto, na improvável ocorrência de alguma falha, A Led Light Indústria e Comércio Importação e Exportação assegura ao comprador original deste produto garantia contra qualquer defeito de material ou de fabricação no período de 90 DIAS a partir da data de aquisição, apresentando nota fiscal de compra, número de serial do produto e carimbo da loja datado neste Manual. A garantia cobre eventuais defeitos no material empregado ou na fabricação.

Condições de Garantia: a garantia perde sua validade se:
- O solicitante da garantia não for o comprador original, não estando a compra comprovada por nota fiscal para todos os fins legais.
- O número de série do produto esteja raspado ou tenha sido retirado.
- Alguma parte, peça ou componente do produto estiver violado.
- Lacre da LED LIGHT
- Cobertura da Garantia: a LED LIGHT dá cobertura a todas as partes, peças ou componentes que apresentem falha de fabricação dentro do prazo de garantia.

A LED LIGHT não dá cobertura às despesas:
- Geradas no conserto do produto danificado por mau acondicionamento pelo comprador para o transporte.
- Manutenção periódica e reparação ou peças devido ao desgaste normal do produto.
- Decorrentes do transporte do produto em garantia na cidade onde exista Assistência Técnica autorizada.
- Oriunda do produto que contenha adulteração ou rasuras no número de série.
- Decorrentes da fadiga esperada na utilização normal do produto.
- Com acidentes, embalagens, seguros de qualquer natureza, inclusive no transporte, e decorrentes do uso indevido do produto ou sem a devida observação às recomendações técnicas da LED LIGHT.

Nenhum valor será devido ao comprador pelo período em que o seu equipamento permanecer inoperante, nem, tampouco, o comprador poderá pedir/reclamar compensação ou indenização, por despesas diretas ou indiretas, decorrentes da reparação ou substituição do produto.

Caso fique impossibilitado o uso do produto, dentro do prazo de garantia, em razão de defeito de fabricação, e, não existindo mais peças para reposição, a LED LIGHT poderá substituir o produto por um modelo similar, sem bônus para o cliente.

A LED LIGHT não se responsabiliza e não cobre qualquer custo ou indenização decorrente de eventual falha do equipamento que resulte em danos ao usuário a não ser o conserto ou a reposição do próprio equipamento por ela produzido.

LEDLIGHT

(48) 3028 7778
contato@ledlaserlight.com.br
www.ledlaserlight.com.br



LEDLIGHT